JCB ENERGY ELECTRIC POWER INDUSTRY

MADRID / SPAIN

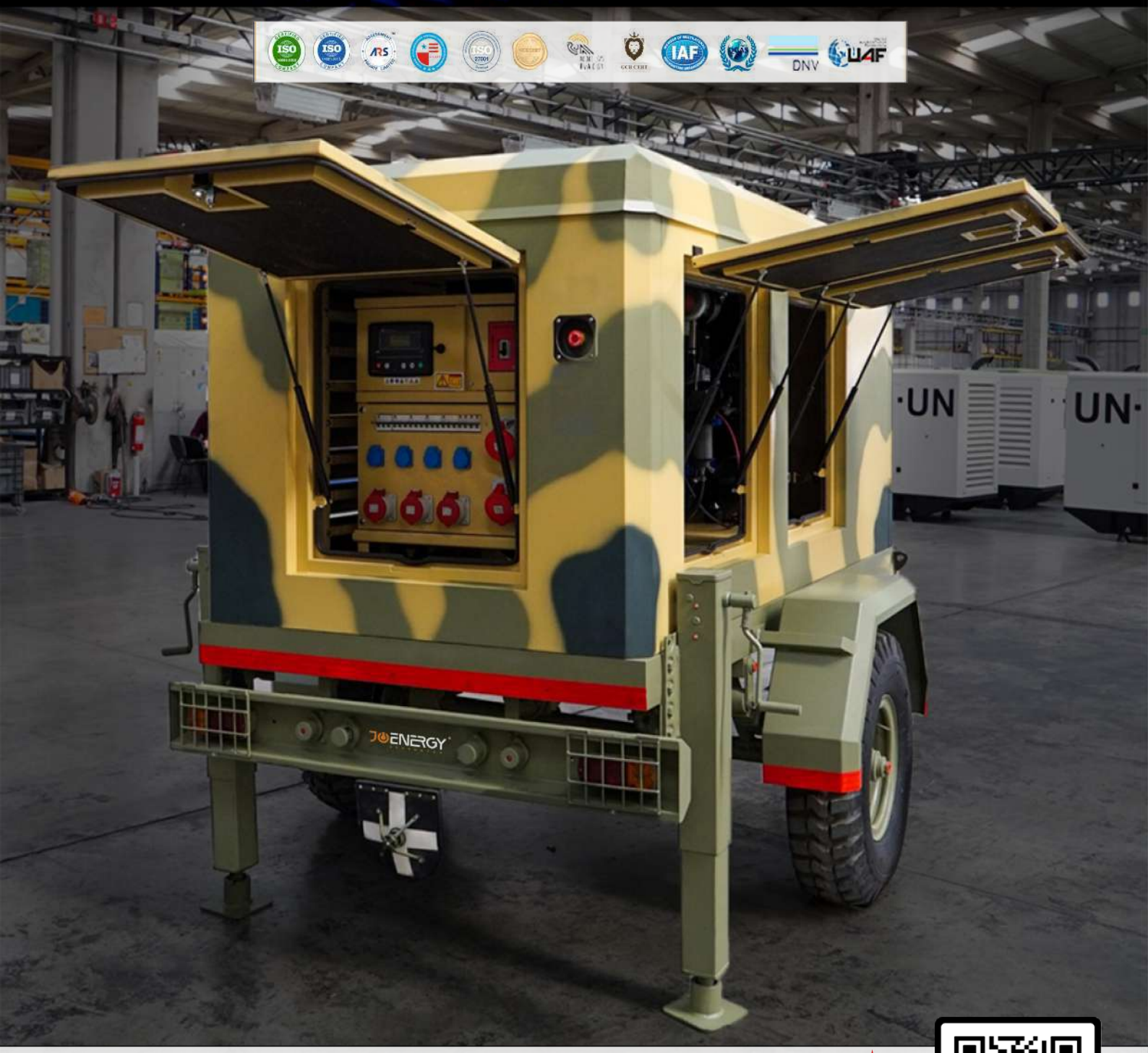

JCENERGY Perkins IVECO Baudouin Schneider Electric Cummins DEUTZ

CATERPILLAR VMAN VOLVO PENTA HD HYUNDAI INFRACORE DOOSAN ABB

SCAN ME

www.jcbenergy.com

CE -VERTA-106188 -VERTA-106189

Usine de Générateurs JCB Energy

HISTOIRE DE SUCCÈS DE JCBENERGY

L'électricité a conservé son importance depuis le premier jour de sa découverte. Dans un monde dominé par la technologie, la vitesse phénoménale à laquelle nous évoluons ne permet plus de tolérer la moindre coupure de courant, même instantanée. Ainsi, le groupe électrogène est devenu une nécessité plutôt qu'un luxe.

Les générateurs mobiles sur remorque de JCB Energy sont conçus pour alimenter vos applications en toute fiabilité, tout en protégeant votre équipe, votre équipement et votre environnement de travail. Qu'il s'agisse d'événements, de secours en cas de catastrophe, d'exploitation minière, de travaux routiers ou de grandes installations industrielles, la vaste gamme de générateurs JCB Energy est axée sur la performance, même dans des conditions extrêmes.

C'est pourquoi nous sommes devenus le fournisseur privilégié de groupes électrogènes mobiles. Notre gamme complète répond aux besoins les plus exigeants et offre de nombreux avantages aussi bien pour les sociétés de location que pour les utilisateurs finaux, notamment :

- Un design convivial pour une utilisation simple.
- Les générateurs les plus silencieux de leur catégorie pour les applications nécessitant une faible émission sonore.
- Un panneau de commande intuitif, prêt pour la télématique et doté de capacités de diagnostic.
- Plusieurs options installées en usine, notamment : coupure d'air positive pour le secteur pétrolier et gazier, vanne trois voies...
- Vanne de carburant pour réservoirs auxiliaires.
- Avec JCB Energy, la disponibilité n'est jamais un problème. Nous sommes prêts à expédier une large gamme de machines en stock, selon vos besoins.

OPTIONS- 1

- Suspension à torsion à double frein / col de cygne
- Pieds de support latéraux mécaniques
- Anneaux de fixation sur le châssis / les côtés
- Douille hydraulique pour un chargement facile des outils
- Plateforme supérieure avec rampe ouverte en tôle perforée ou contreplaqué intérieur
- Volets latéraux ouvrables / fixes ou sans volets
- Avec rampe fixe / avec rampe modulaire
- Galvanisation à chaud
- Peinture avec primaire époxy en deux couches et finition de protection
- Certificat d'homologation de type O1 - O2

CE -VERTA-106188
-VERTA-106189

JCB ENERGY RESERVES THE RIGHT TO CHANGE THE CATALOGUES, PRODUCTS, MODELS AND TECHNICAL SPECIFICATIONS.

OPTIONS- 2

- Torsion à double frein / col de cygne
- Pieds de support latéraux mécaniques
- Anneaux de montage sur le châssis / les côtés
- Plateforme supérieure en tôle lisse, tôle gaufrée ou contreplaqué
- Galvanisé à chaud
- Peinture avec primaire époxy en deux couches et finition de protection
- Certificat d'homologation de type O1 - O2

CE -VERTA-106188
-VERTA-106189

JCB ENERGY SE RÉSERVE LE DROIT DE MODIFIER LES CATALOGUES, PRODUITS, MODÈLES ET SPÉCIFICATIONS TECHNIQUES.

OPTIONS- 3

- Torsion à double frein / col de cygne
- Pieds de support latéraux mécaniques
- Plateforme supérieure en tôle ou contreplaqué
- Peinture avec primaire époxy en deux couches et finition de protection
- Plateforme supérieure en tôle lisse, tôle gaufrée ou contreplaqué
- Revêtement de superstructure en GRP (polyester renforcé de fibres de verre)
- Panneau sandwich de superstructure
- Revêtement de superstructure en aluminium
- Couverture de superstructure avec rideau coulissant
- Certificat d'homologation de type O1 - O2

CE -VERTA-106188
-VERTA-106189

JCB ENERGY RESERVES THE RIGHT TO CHANGE THE CATALOGUES, PRODUCTS, MODELS AND TECHNICAL SPECIFICATIONS.

Système de remorque de générateur JCBENERGY

CE -VERTA-106188
-VERTA-106189

JCB ENERGY SE RÉSERVE LE DROIT DE MODIFIER LES CATALOGUES, PRODUITS, MODÈLES ET SPÉCIFICATIONS TECHNIQUES.

OPTIONS- 4

- Torsion à double frein / col de cygne
- Pieds de support latéraux mécaniques
- Plateforme supérieure en tôle ou contreplaqué
- Galvanisé à chaud
- Peinture avec primaire époxy en deux couches et finition de protection
- Certificat d'homologation de type O1 - O2

CE -VERTA-106188
-VERTA-106189

JCB ENERGY RESERVES THE RIGHT TO CHANGE THE CATALOGUES, PRODUCTS, MODELS AND TECHNICAL SPECIFICATIONS.

2

GARANTIE DE 2 ANS

GARANTIE DES GÉNÉRATEURS DE DEUX (2) ANS OU 1500 HEURES, SELON LA PREMIÈRE ÉVENTUALITÉ.

CE -VERTA-106188
-VERTA-106189

JCB ENERGY SE RÉSERVE LE DROIT DE MODIFIER LES CATALOGUES, PRODUITS, MODÈLES ET SPÉCIFICATIONS TECHNIQUES.

OPTIONS- 5

Certifié ATEX

wyndham page

Dispositifs d'Extinction des Étincelles

UNE GAMME DE DISPOSITIFS D'EXTINCTION DES ETINCELLES CERTIFIES ATEX A FAIBLE CONTRE-PRESSION

conçus pour prévenir l'émission d'étincelles à haute énergie provenant des systèmes d'échappement des moteurs diesel.

À PROPOS DE WYNDHAM PAGE LTD

Basé au Royaume-Uni, Wyndham Page se spécialise dans la conception et la fabrication d'équipements de sécurité pour moteurs diesel.

Notre gamme de produits comprend des vannes de coupure d'air d'admission, notamment nos vannes automatiques de la série E et nos vannes papillon de la série F, avec des options d'actionnement solénoïde, pneumatique ou manuel.

Nous proposons également des kits Speedswitch pour les vannes de la série F et une gamme de dispositifs d'extinction des étincelles conçus pour prévenir l'émission d'étincelles à haute énergie provenant des systèmes d'échappement diesel.

Wyndham Page est dirigée par Freddy Page-Roberts, qui possède plus de 20 ans d'expérience dans l'industrie de la sécurité diesel et a été précédemment directeur général de Chalwyn Ltd.

Tous les membres de l'équipe de direction disposent d'une expérience considérable dans des organisations spécialisées dans la conception et la fabrication d'équipements pour zones dangereuses destinés aux moteurs diesel.

ASSURANCE QUALITÉ

Les vannes Wyndham Page sont fabriquées et testées conformément à notre système de gestion de la qualité EN ISO 9001 : 2015.
Wyndham Page Ltd est certifiée pour fournir des équipements ATEX sous le certificat d'assurance qualité CML ATEXQ11003.
Les équipements fournis avec un certificat d'examen de type CE sont marqués CE et respectent les dispositions de la directive ATEX 2014/34/UE.
Les équipements auto-certifiés fournis avec un certificat d'examen de type UE sont marqués CE et respectent les dispositions de la directive ATEX 2014/34/UE.

CE -VERTA-106188
-VERTA-106189

JCB ENERGY RESERVES THE RIGHT TO CHANGE THE CATALOGUES, PRODUCTS, MODELS AND TECHNICAL SPECIFICATIONS.

APPLICATION DES DISPOSITIFS D'EXTINCTION DES ÉTINCELLES

Les dispositifs d'extinction des étincelles pour les moteurs diesel sont un élément de sécurité de base, mais clé, tant pour les zones dangereuses que pour les applications à faible risque telles que l'agriculture ou la sylviculture, où une étincelle provenant du système d'échappement peut provoquer l'ignition de matériaux combustibles. Pratiquement toute législation concernant l'exploitation d'un moteur diesel dans une zone dangereuse inclut l'exigence obligatoire d'installer un dispositif d'extinction des étincelles approuvé pour l'échappement.

Les dispositifs d'extinction des étincelles Wyndham Page sont conçus comme un dispositif de sécurité spécifiquement pour empêcher la propagation des étincelles émises par les moteurs diesel. Tous les moteurs diesel ont le potentiel d'émettre des étincelles, même les moteurs les plus récents et les plus propres. Cela est dû à la teneur élevée en particules de carbone, à l'accumulation de carbone et à la forte proportion d'oxygène libre dans les gaz d'échappement lorsqu'ils sont sous charge ou en décharge. L'énergie portée par ces étincelles et le risque qu'elles se propagent sur de grandes zones en présence de matériaux, gaz ou poussières inflammables peuvent considérablement augmenter les chances d'allumer des incendies ou de provoquer des explosions.

Selon les directives et législations sur la santé et la sécurité, telles que la directive ATEX, ce risque potentiel a été identifié comme la cause de nombreux incendies catastrophiques. L'installation d'un dispositif d'extinction des étincelles, en complément d'autres mesures de protection, a été rendue obligatoire comme un moyen important de réduire ce risque. Pour cette raison, les dispositifs d'extinction des étincelles sont des équipements obligatoires dans de nombreuses industries où des environnements potentiellement explosifs sont courants.

Les dispositifs d'extinction des étincelles Wyndham Page ont été testés conformément aux normes pertinentes pour l'arrêt des particules de carbone incandescentes (étincelles) provenant des gaz d'échappement des moteurs diesel. (Ils ne sont pas certifiés pour d'autres types d'applications de suppression des étincelles). L'utilisateur doit s'assurer que le dispositif d'extinction des étincelles est adapté à son application prévue et qu'il est correctement dimensionné en fonction des spécifications du moteur et de la puissance nominale. Si nécessaire, les niveaux de bruit, la pression de retour et les exigences de température doivent être évalués. Il convient de se référer aux fiches techniques des produits disponibles sur le site Web de l'entreprise ou de consulter Wyndham Page ou leur représentant, et, si nécessaire, le fabricant du moteur.
N.B. Le fonctionnement d'un moteur dans un environnement dangereux peut nécessiter des précautions de sécurité supplémentaires. Un dispositif d'extinction des étincelles est un DISPOSITIF DE SÉCURITÉ et doit être traité en conséquence.

PRINCIPE DE FONCTIONNEMENT [CENTRIFUGE]

Tous nos dispositifs d'extinction des étincelles fonctionnent selon le principe de la centrifugation, où les gaz d'échappement sont soumis à une rotation rapide lorsqu'ils passent à travers le corps cylindrique. Cela entraîne les particules de carbone présentes dans les gaz d'échappement à entrer en contact répété avec la paroi intérieure du corps, et au cours de ce processus, l'énergie thermique est dissipée à un niveau sûr.

CERTIFICATION ATEX ET MARQUAGE

Nos dispositifs d'extinction des étincelles sont testés et certifiés selon les normes suivantes : EN1834-1, EN1834-2, EN1834-3.
Ils sont marqués à l'aide de plaques d'identification comme indiqué ci-dessous, qui incluent les informations suivantes :

Type et taille
Numéro de lot et année de fabrication
Certificat ATEX et détails de certification
Flèche indiquant la direction du flux de gaz.

WT1L & WT2L SERIES

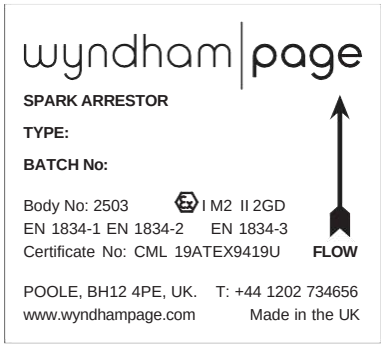

NT SERIES

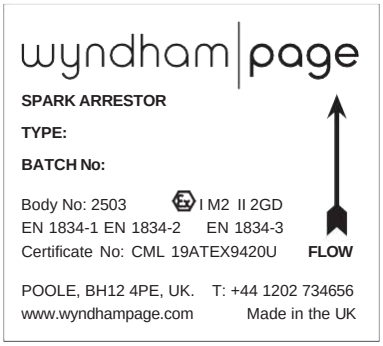

CE -VERTA-106188
-VERTA-106189

Sélection du dispositif anti-étincelles

Pour permettre à Wyndham Page de sélectionner le dispositif anti-étincelles le plus adapté à une application donnée, les données suivantes sont nécessaires :

Puissance du moteur (KW/HP)

Diamètre extérieur du tuyau d'échappement (OD en mm)

Type de moteur, modèle et application (véhicule, générateur, etc.)

Dispositifs de contrôle/nettoyage des émissions d'échappement : DPF, DOC, SCR ou AdBlue

RANGES & DESCRIPTION

Tous les dispositifs anti-étincelles Wyndham Page sont fabriqués en acier inoxydable à 100 %. Ils sont disponibles en 3 gammes. Les informations techniques détaillées pour chaque gamme sont fournies aux pages 6 à 8.

WT1L - Dispositifs anti-étincelles auxiliaires. Ils sont conçus pour être installés à l'extrémité du système d'échappement en complément du silencieux existant. Cette gamme est idéale pour les installations temporaires ou à court terme, ou dans les espaces restreints. Conçus pour les moteurs diesel modernes et conventionnels d'une puissance allant jusqu'à 123 kW (165 HP), ils peuvent également être utilisés pour des installations permanentes si nécessaire.

- Type centrifuge simple
- Pression de retour minimale
- Bonne insonorisation
- Tuyau dilaté et fendu à l'entrée

WT2L - Dispositifs anti-étincelles standard.. Ils sont conçus pour une installation permanente dans le système d'échappement, en remplacement du silencieux existant. Conçus pour les moteurs diesel modernes et conventionnels d'une puissance allant jusqu'à 560 kW (750 HP).

- Type centrifuge double
- Pression de retour minimale
- Bonne insonorisation
- Tuyau dilaté et fendu à l'entrée et à la sortie

NT - Dispositifs anti-étincelles à ultra basse pression de retour. Ils sont conçus pour les moteurs diesel à faibles émissions. Ils conviennent pour une installation temporaire ou permanente dans le système d'échappement et peuvent être utilisés en complément ou en remplacement du silencieux existant. Cette gamme couvre les moteurs d'une puissance allant jusqu'à 750 kW (1006 HP).

- Conforme à la norme Stage IIIA, Euro V, Tier 4 et supérieur
- Lames de turbine avec effet de rotation et dynamique de flux gazeux améliorée
- Ultra basse pression de retour
- Bonne insonorisation, sans régénération du bruit
- Peut être utilisé avec DPF, DOC et SCR
- Tuyau dilaté et fendu à l'entrée (et à la sortie sur les modèles plus grands)

CE -VERTA-106188
-VERTA-106189

JCB ENERGY RESERVES THE RIGHT TO CHANGE THE CATALOGUES, PRODUCTS, MODELS AND TECHNICAL SPECIFICATIONS.

WT1L – DISPOSITIFS ANTI-ÉTINCELLES AUXILIAIRES : DONNÉES

TABLEAU MÉTRIQUE		PUISSANCE DU MOTEUR(KW)		DIMENSIONS (MM)				
MODELE	SIZE CODE	MIN	MAX	POIDS KG	A	B	C (PIPE SIZE)	D
WT1L	092	4	19	1.6	313	135	32-44	92
	125	11	26	2.5	334	145	38-51	127
	152	15	37	3	352	165	44-63	152
	175	22	52	4	384	200	51-63	177
	205	30	67	5	391	205	57-70	202
	235	52	97	5	427	235	63-89	233
	270	67	123	8	508	275	89-102	273

TABLEAU IMPÉRIAL		PUISSANCE DU MOTEUR(HP)		DIMENSIONS (POUCES)				
MODELE	SIZE CODE	MIN	MAX	POIDS LB	A	B	C (PIPE SIZE)	D
WT1L	092	5	25	3.5	12.3	5.3	1.25-1.75	3.6
	125	15	35	5.5	13.1	5.7	1.50-2.00	5.0
	152	20	50	6.6	13.9	6.5	1.75-2.50	6.0
	175	30	70	8.8	15.1	7.9	2.00-2.50	7.0
	205	40	90	11	15.4	8.1	2.25-2.75	8.0
	235	70	130	11	16.8	9.3	2.50-3.50	9.2
	270	90	165	17.6	20.0	10.8	3.50-4.00	10.7

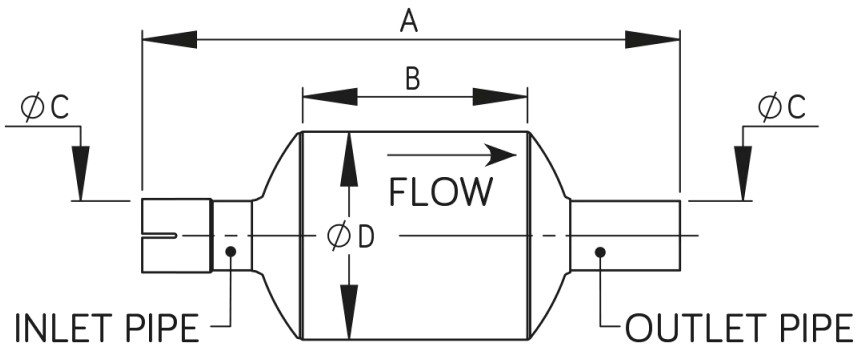

CODAGE DE COMMANDE

WT1L – XXX - XXX

Pipe Size

Size Code

Use metric value for pipe size, add zero to make 3 digit code

e.g. 63 = 063

CE -VERTA-106188
-VERTA-106189

JCB ENERGY SE RÉSERVE LE DROIT DE MODIFIER LES CATALOGUES, PRODUITS, MODÈLES ET SPÉCIFICATIONS TECHNIQUES.

WT1L – DISPOSITIFS ANTI-ÉTINCELLES AUXILIAIRES : DONNÉES

TABLEAU MÉTRIQUE		PUISSANCE DU MOTEUR(KW)		DIMENSIONS (MM)				
MODELE	SIZE CODE	MIN	MAX	POIDS KG	A	B	C (PIPE SIZE)	D
WT2L	090	15	37	3	640	455	25-51	92
	125	22	60	4	680	500	38-64	127
	150	37	90	6	885	665	51-76	152
	150X	37	90	5.5	728	507	51-76	152
	175	71	149	8	971	750	76-102	177
	175X	71	149	7.5	865	645	76-102	177
	200	112	254	11	1145	910	102-127	202
	235	186	336	15	1335	1110	114-152	233
	300	242	410	25	1490	1250	140-178	305
	360	354	560	47	1758	1500	152-203	356

TABLEAU IMPÉRIAL		PUISSANCE DU MOTEUR(HP)		DIMENSIONS (POUCES)				
MODELE	SIZE CODE	MIN	MAX	POIDS LB	A	B	C (PIPE SIZE)	D
WT2L	090	20	50	6.6	25.2	17.9	1.00-2.00	3.6
	125	30	80	8.8	26.8	19.7	1.50-2.50	5.0
	150	50	120	13.2	34.8	26.2	2.00-3.00	6.0
	150X	50	120	12.1	28.7	20.0	2.00-3.00	6.0
	175	95	200	17.6	38.2	29.5	3.00-4.00	7.0
	175X	95	200	16.5	34.1	25.5	3.00-4.00	7.0
	200	150	340	24.3	45.1	35.8	4.00-5.00	8.0
	235	240	450	33.1	52.6	43.7	4.50-6.00	9.2
	300	325	550	55.1	58.7	49.2	5.50-7.00	12.0
	360	475	750	103.6	69.2	59.1	6.00-8.00	14.0

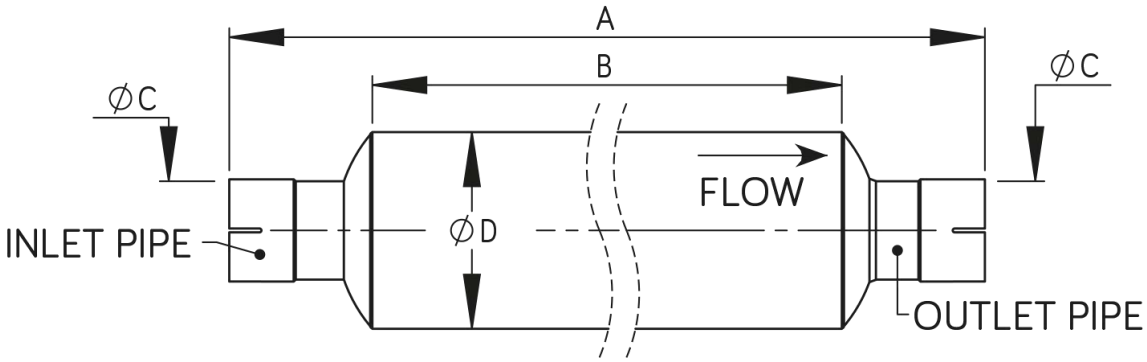

CODAGE DE COMMANDE

WT2L – XXX - XXX

Pipe Size

Size Code

Use metric value for pipe size, add zero to make 3 digit code

e.g. 63 = 063

CE -VERTA-106188
-VERTA-106189

JCB ENERGY RESERVES THE RIGHT TO CHANGE THE CATALOGUES, PRODUCTS, MODELS AND TECHNICAL SPECIFICATIONS.

NT – DISPOSITIFS ANTI-ÉTINCELLES À ULTRA BASSE PRESSION DE RETOUR : DONNÉES

TABLEAU MÉTRIQUE		PUISSANCE DU MOTEUR(KW)		DIMENSIONS (MM)				
MODELE	SIZE CODE	MIN	MAX	POIDS KG	A	B	C (PIPE SIZE)	D
NT	092	10	34	1.75	455	269	32-45	92
	125	23	60	3.2	545	364	51-57	125
	152	30	104	4.5	658	438	51-76	152
	175	55	149	5.7	696	475	76-101	177
	200	75	242	8.7	885	650	89-114	202
	235	100	313	11.8	1020	795	101-129	232
	270	145	384	18.0	1157	932	127-152	272
	300	150	429	23.0	1270	1030	127-165	305
	360	240	559	40.0	1533	1275	152-202	357
	400	400	750	53.0	1760	1500	202-255	398

TABLEAU IMPÉRIAL		PUISSANCE DU MOTEUR(HP)		DIMENSIONS (POUCES)				
MODELE	SIZE CODE	MIN	MAX	POIDS LB	A	B	C (PIPE SIZE)	D
NT	092	13	45	3.9	17.9	10.6	1.30-1.80	3.6
	125	30	80	7.1	21.5	14.3	2.00-2.20	4.9
	152	40	140	9.9	22.4	17.2	2.00-3.00	6.0
	175	75	200	12.6	27.4	18.7	3.00-400	7.0
	200	100	325	19.2	34.8	25.6	3.50-4.50	8.0
	235	135	420	26.0	40.2	31.3	4.00-5.10	9.1
	270	195	515	37.7	45.6	36.7	5.00-6.00	10.7
	300	200	575	50.7	50.0	40.6	5.00-6.50	12.0
	360	320	750	88.2	60.4	50.2	6.00-8.00	14.1
	400	536	1006	116.9	69.3	59.1	8.00-10.00	15.7

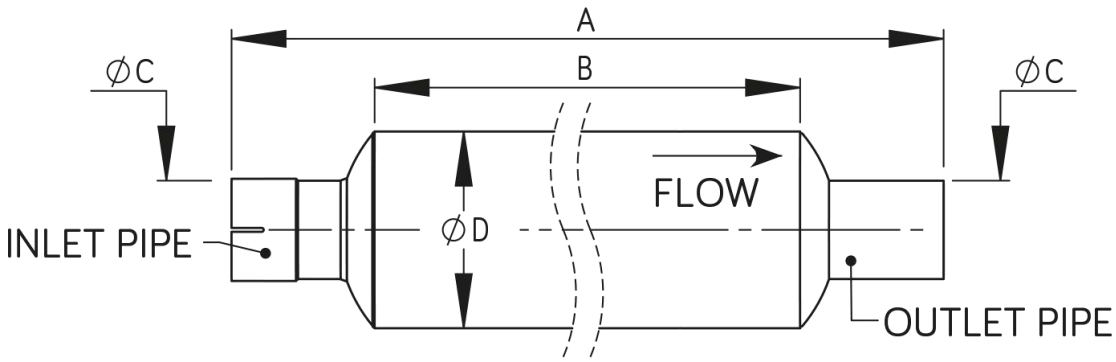

CODAGE DE COMMANDE

NT – XXX - XXX

Pipe Size

Size Code

Use metric value for pipe size, add zero to make 3 digit code

e.g. 63 = 063

CE -VERTA-106188
-VERTA-106189

JCB ENERGY SE RÉSERVE LE DROIT DE MODIFIER LES CATALOGUES, PRODUITS, MODÈLES ET SPÉCIFICATIONS TECHNIQUES.

INSTALLATION DU DISPOSITIF ANTI-ÉTINCELLES

1. Référez-vous à la plaque d'identification du produit pour le type et consultez la fiche technique du produit afin de vérifier la compatibilité avec la taille et la puissance du moteur.
2. Assurez-vous que le dispositif anti-étincelles est installé dans le sens du flux de gaz indiqué par la flèche.
3. Installez le dispositif anti-étincelles dans le tuyau d'échappement à un point pratique, aussi près que possible de l'extrémité du système, après tout autre dispositif tel que des nettoyeurs ou silencieux. Une attention particulière doit être portée au positionnement sûr du tuyau d'échappement. Il peut être possible de remplacer le silencieux par le dispositif anti-étincelles si un niveau d'insonorisation adéquat est atteint, cependant, les dispositifs de contrôle des émissions doivent rester en place ou consulter le fabricant du moteur.
4. Assurez-vous que le système d'échappement est en bon état, sans fuites, et que le dispositif anti-étincelles est suffisamment soutenu ; des supports supplémentaires peuvent être nécessaires, ainsi que des joints flexibles si approprié.
5. Assurez-vous que tous les joints sont parfaitement étanches aux gaz (si nécessaire, utilisez un produit d'étanchéité pour système d'échappement de marque).
6. Lorsque la température de surface peut représenter un danger, il convient de tenir compte d'un positionnement et/ou d'une protection adéquats.
7. Effectuez un essai de fonctionnement du moteur dans un environnement sûr et sombre, avec des conditions de charge variables, et examinez les gaz d'échappement pour détecter toute étincelle. En cas d'étincelles observées, ne l'utilisez pas, mais consultez W.P. (NB : Si vous faites fonctionner un moteur dans un espace clos, des précautions adéquates doivent être prises pour éviter l'inhalation de gaz d'échappement/monoxyde de carbone).

Installations ATEX :

Afin de se conformer pleinement à la directive, le dispositif anti-étincelles doit être adapté à son usage prévu et doit être inclus dans l'évaluation de la température du moteur complet avant la mise en service, conformément aux clauses suivantes, selon l'application particulière :

EN1834-1:2000 clause 5.3

EN1834-2:2000 clause 5.2

EN1834-3:2000 clause 5.1

ENTRETIEN

Les dispositifs anti-étincelles Wyndham Page ne contiennent aucune pièce nécessitant un entretien et nécessitent un entretien minimal.

1. Les dispositifs anti-étincelles doivent être examinés quotidiennement pendant leur utilisation afin de détecter tout signe de dommage, et vérifier que le boîtier extérieur est intact, sans fissures, trous, bosses ou signes de corrosion. L'état du reste du système d'échappement doit également être vérifié.

2. Dans des conditions normales, le dispositif anti-étincelles est auto-nettoyant. Cependant, après une utilisation prolongée, notamment si le moteur passe beaucoup de temps au ralenti ou est encrassé, l'unité peut être nettoyée, dans un endroit sûr, en amenant le moteur à température de fonctionnement, puis en faisant fonctionner le moteur à haut régime. Tapotez légèrement le boîtier du dispositif anti-étincelles pour déloger le carbone accumulé ; ce dernier sera ensuite évacué par l'échappement.

3. Normalement, le premier signe de détérioration du dispositif anti-étincelles sera visible de l'extérieur ou audible. Cependant, nous recommandons de le retirer et de l'examiner pour détecter des dommages tous les 500 heures environ. Tapotez légèrement le boîtier comme indiqué ci-dessus et secouez les dépôts de suie afin de vérifier qu'il n'y a pas de déflecteurs internes desserrés ou endommagés. Le dispositif anti-étincelles peut être nettoyé à l'eau ou avec un détergent doux, mais ne doit pas être nettoyé avec un dégraissant inflammable. Réinstallez-le et effectuez un contrôle des étincelles comme décrit ci-dessus. Si de gros dépôts de suie se sont accumulés, vérifiez les causes profondes avant de remettre l'équipement en service.

N.B. : L'année de fabrication est inscrite à côté du code de lot : l'âge, l'état et l'utilisation détermineront la longévité du produit. Tout dispositif anti-étincelles défectueux, endommagé ou suspect doit être retiré du service et remplacé. **EN CAS DE DOUTE, CONSULTEZ WYNDHAM PAGE.**

CE -VERTA-106188
-VERTA-106189

JCB ENERGY RESERVES THE RIGHT TO CHANGE THE CATALOGUES, PRODUCTS, MODELS AND TECHNICAL SPECIFICATIONS.

OPTIONS- 6

AUTRES OPTIONS

- Arrêt d'urgence fiable et sécurisé pour moteurs diesel
- Méthode d'activation par câble de traction simple, avec réinitialisation manuelle facile pour l'opérateur
- Volet et boîtier en aluminium pour un joint durable et un faible poids
- Conçu pour des applications thermiques difficiles
- Large gamme de tailles disponibles
- Conception robuste ; testé pour un cycle de vibration de 18,6 gmrs
- Testé pour 7300 cycles (2 fois par jour pendant 10 ans)
- Composants testés contre la corrosion selon ASTM B117, 96 heures de brouillard salin
- Câble de traction résistant à la corrosion

PH1 FICHE TECHNIQUE DU PRODUIT

DESCRIPTION DU PRODUIT

Pression maximale d'admission de l'air de suralimentation	2.76 bar (gauge) [40 psig]
Température continue de l'air d'admission	-67°C to 200°C [-40°F to 392°F]
Plage de température ambiante	-40°C to 120°C [-40°F to 248°F] (valve body)

Position de repos	Valve open
Position activée	Valve closed

Options de montage standard	Hose to hose
Tailles de conduites prises en charge	Ø44.5 mm to 70 mm [Ø1.75 in to Ø2.75 in] (more sizes available per request)

CE -VERTA-106188
-VERTA-106189

JCB ENERGY SE RÉSERVE LE DROIT DE MODIFIER LES CATALOGUES, PRODUITS, MODÈLES ET SPÉCIFICATIONS TECHNIQUES.

CARACTÉRISTIQUES PHYSIQUES

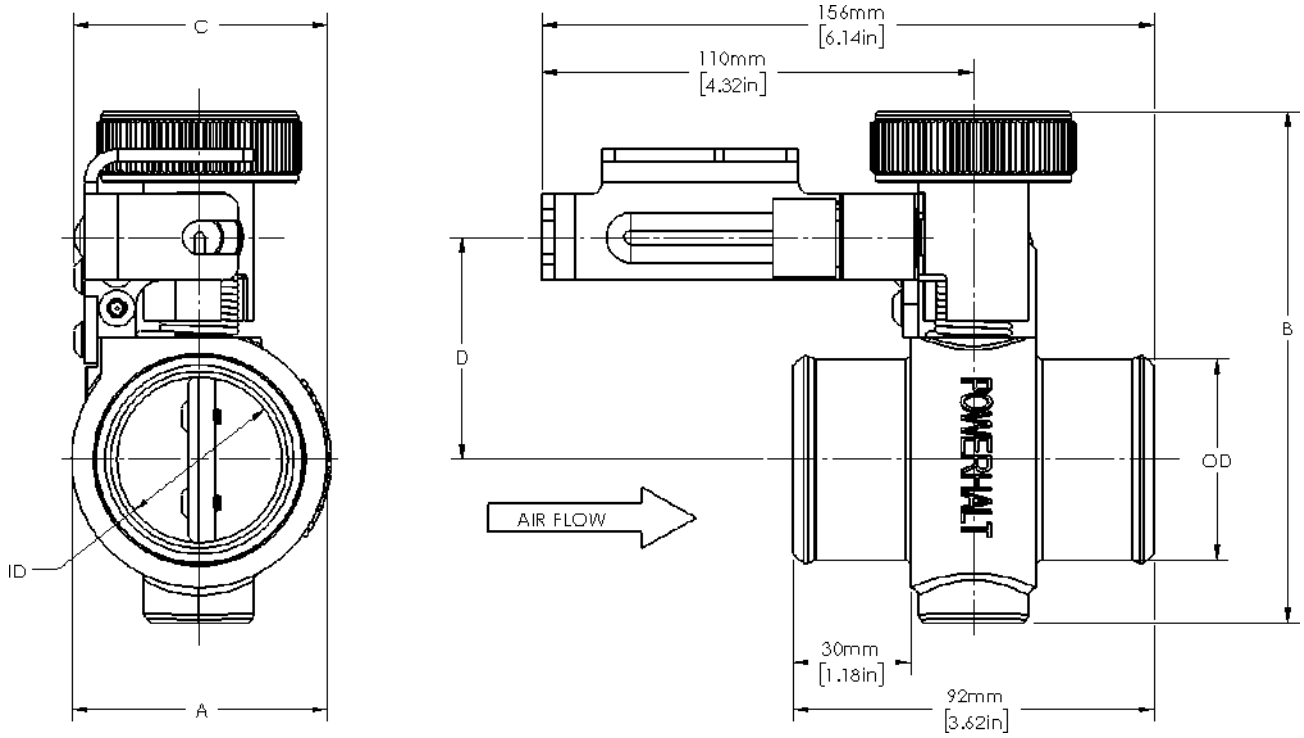

Taille nominale de la valve[OD]	Dimensions du noyau de la valve					Poids
	Alésage [ID]	Diamètre extérieur du boîtier OD [A]	Hauteur [B]	Largeur [C]	Déclencheur [D]	
44.5 mm [1.75 in]	35.5 mm [1.40 in]	65 mm [2.56 in]	129.8 mm [5.11 in]	61.9 mm [2.44 in]	57 mm [2.22 in]	1.5 kg [3.3 lb]
51 mm [2.0 in]	42 mm [1.65 in]	65 mm [2.56 in]	129.8 mm [5.11 in]	61.9 mm [2.44 in]	57 mm [2.22 in]	1.5 kg [3.3 lb]
57 mm [2.25 in]	48 mm [1.89 in]	65 mm [2.56 in]	129.8 mm [5.11 in]	61.9 mm [2.44 in]	57 mm [2.22 in]	1.4 kg [3.1 lb]
64 mm [2.5 in]	55mm [2.17 in]	81.5 mm [3.21 in]	135.9 mm [5.35 in]	70.1 mm [2.76 in]	59.5 mm [2.34 in]	1.6 kg [3.5 lb]

CE -VERTA-106188
-VERTA-106189

JCB ENERGY RESERVES THE RIGHT TO CHANGE THE CATALOGUES, PRODUCTS, MODELS AND TECHNICAL SPECIFICATIONS.

ACTIVATION PAR CÂBLE DE TRACTION

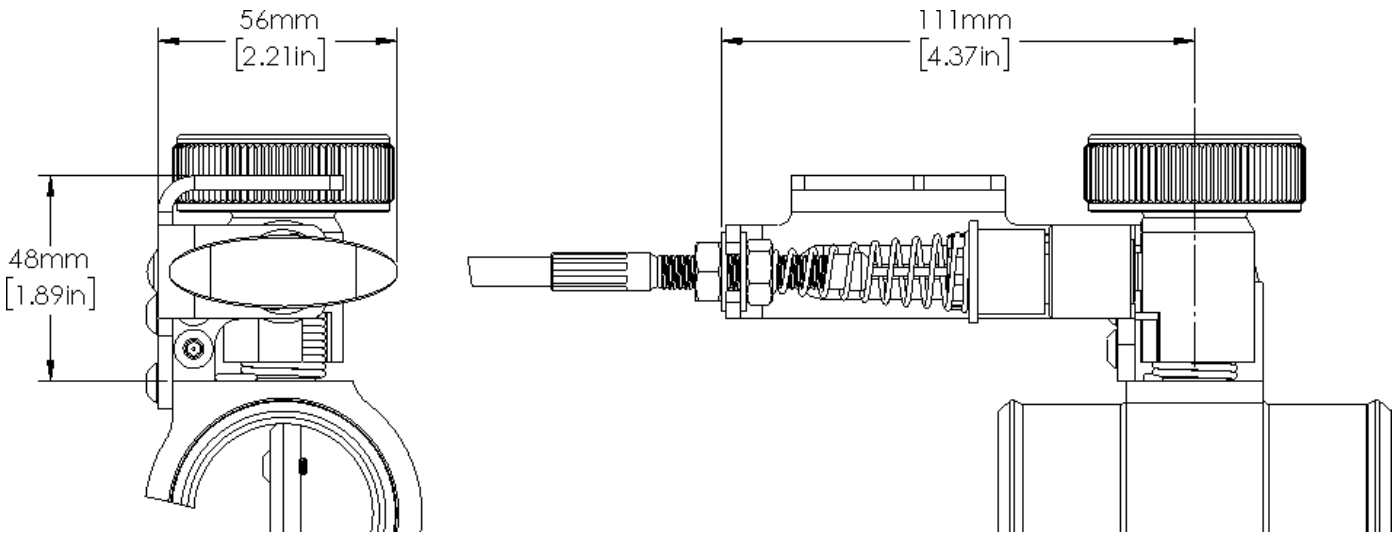

Force minimale de traction pour l'activation	50 N [11.2 lbf]
Course minimale pour l'activation	12 mm [0.47 in]
Activation	Pull to shut valve

CÂBLE DE TRACTION

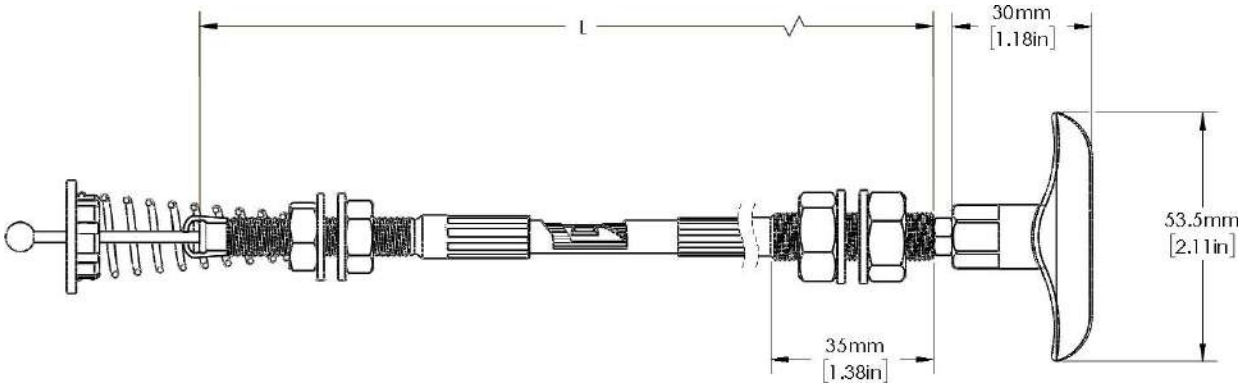

Rayon de courbure minimal du câble		90 mm [3.54 in]				
Longueurs de cable L	**mm**	610	1220	1830	2440	3050
	ft	2	4	6	8	10
Default Position		Handle retracted				
Cable Weight (Reference)		0.29 kg [0.64 lb] for 1830 mm [6 ft] Length				
Poids du câble (référence)		360° maximum				
Taille du trou traversant		11 mm [7/16 in]				
Plage de température ambiante		-40°C to 85°C [-40°F to 185°F]				

CE -VERTA-106188
-VERTA-106189

JCB ENERGY SE RÉSERVE LE DROIT DE MODIFIER LES CATALOGUES, PRODUITS, MODÈLES ET SPÉCIFICATIONS TECHNIQUES.

TUYAUX

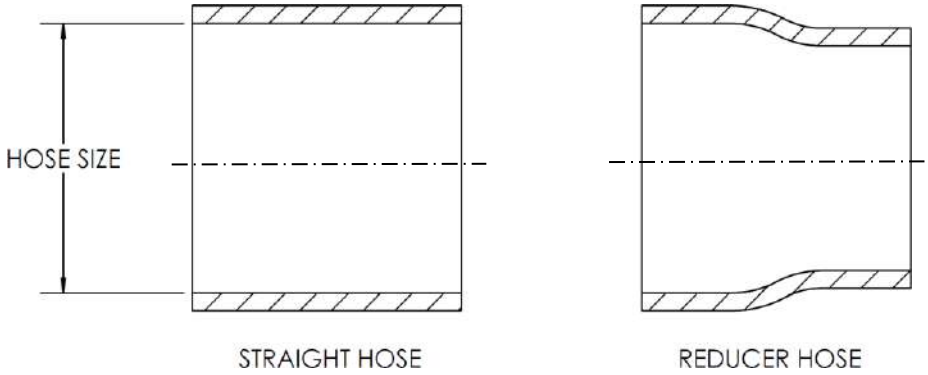

Température nominale	-55°C to +175°C [-67°F to +347°F]
Pression nominale	Conforms to SAE J20 (20R1 HD SW)
Tailles de tuyaux	44.5 to 70 mm [1.75 to 2.75 in]

COLLIERS

Description	Clamp, spring loaded constant tension gear/SAE J1508 Type SLHD	
Tailles SAE	#262	#312
Plage de tailles	44.5 mm to 66.7 mm [1.75 in to 2.625 in]	54 mm to 79.4 mm [2.125 in to 3.125 in]
Couple d'installation	8.5 Nm [75 in-lbf]	

APPLICATIONS

- Unités d'éclairage
- Ambulances
- Camions d'éclairage
- Camions de fracturation
- Camions de transport en vrac
- Citernes
- Générateurs électriques
- Plates-formes de forage
- Usines de transformation de céréales
- Grues
- Chariots élévateurs
- Bateaux de travail
- Traitement en raffinerie
- Véhicules
- Équipements souterrains
- Peniches
- Véhicule de ravitaillement
- véhicules de remorquages
- Véhicules de soutien
- Soudeurs
- Camions de pompage
- Camions de pompiers
- Camions-videurs

Notes:

Toutes les informations contenues dans ce document sont fournies à titre de référence uniquement et sont susceptibles.

CE -VERTA-106188
-VERTA-106189

OPTIONS- 7

Soupape d'arrêt d'admission d'air de service intensif

Modèle : 7002

APERÇU

La technologie de fracturation hydraulique nécessite l'utilisation de moteurs diesel lourds à haute puissance. La libération d'hydrocarbures dans une zone où un moteur diesel est en fonctionnement peut entraîner un emballement du moteur diesel, ce qui peut être une situation extrêmement dangereuse. Une fois qu'un moteur commence à fonctionner avec une source de carburant externe, couper l'allumage n'aura aucun effet. Le moteur continuera de fonctionner et de dépasser sa vitesse, ce qui entraînera une défaillance mécanique ou une explosion. La soupape d'arrêt d'admission d'air de la série 7002, récemment lancée, a été conçue pour résister à l'usure de l'industrie de la fracturation. La soupape arrêtera efficacement un moteur diesel en fuite en fermant l'admission d'air du moteur.

CARACTÉRISTIQUES ET AVANTAGES

• Construction en aluminium anodisé et acier inoxydable résistant à la corrosion
• Température de fonctionnement continue de -40°C à +280°C
• Conçu pour des températures post-turbocompresseur
• Solénoïde/actuateur classé IP67
• Conçu pour des environnements à forte vibration
• Connexions à brides marmon mâle/femelle (peut être couplé directement aux entrées d'air du moteur Cummins QSK50)
• Interrupteur de position intégré dans le boîtier de l'actionneur
• L'interrupteur n'est pas exposé à la température de l'air comprimé/débris

APPLICATIONS

• Moteurs diesel à haute puissance pour fracturation de service intensif
• Moteurs de production offshore
• Industrie du forage
• Véhicules transportant des matériaux dangereux
• Moteurs marins
• Production d'énergie (groupes électrogènes)
• Véhicules de service de puits
• Équipements miniers
• Locomotives

CE -VERTA-106188
-VERTA-106189

JCB ENERGY SE RÉSERVE LE DROIT DE MODIFIER LES CATALOGUES, PRODUITS, MODÈLES ET SPÉCIFICATIONS TECHNIQUES.

DIMENSIONS

(VALVE IS CLOSED)

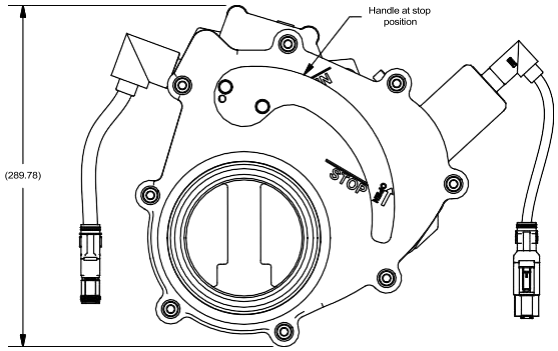

(VALVE IS OPEN)

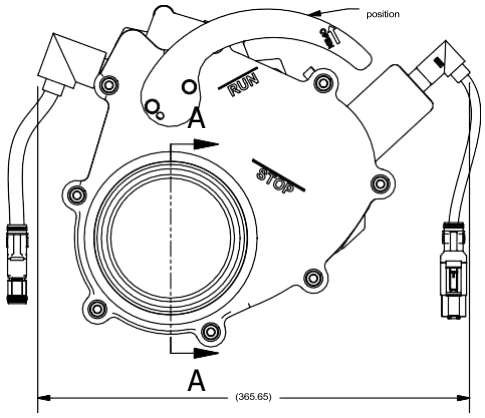

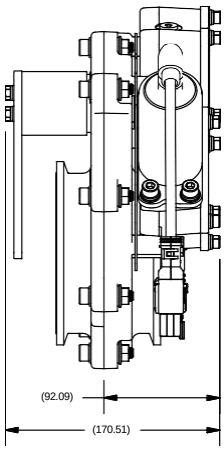

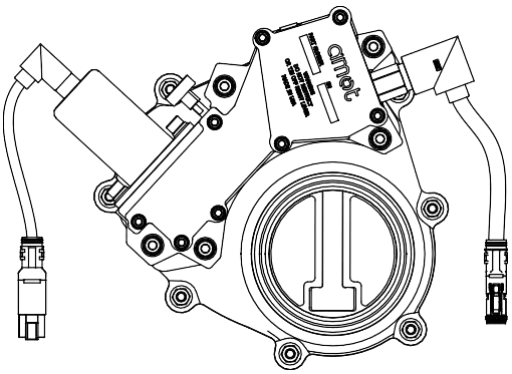

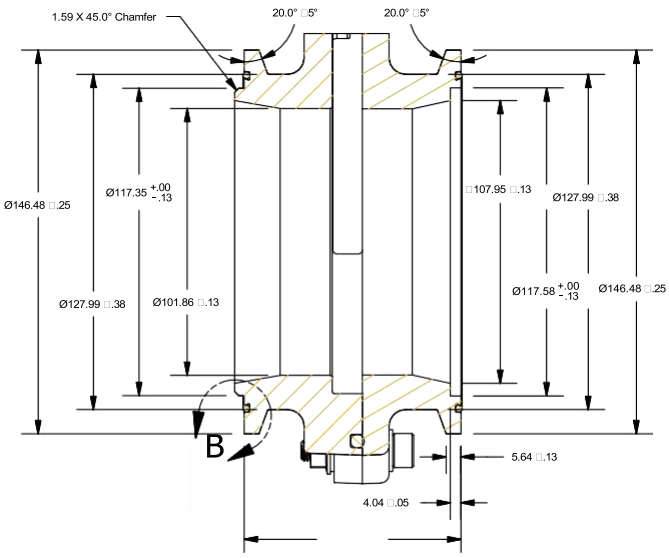

CE -VERTA-106188
-VERTA-106189

SPECIFICATIONS

Matériaux standards	Valve body	Hard anodized aluminum
	Gate	Brass
Température maximale de l'air d'admission	Seals	Viton/Silicone
Taille de la valve	Safety control operator	Anodized aluminum
Poids net	-40°C to 280°C	-40°F to 535°F
Pression maximale de l'air comprimé	4" valve size	102 mm
Solénoïde	10 kg (21 lbs)	
Interrupteur	5 bar	
Matériaux standards	Voltage	19.2 - 28.8 Volts DC
	Max current draw	38.9 A @ 28.8 VDC & -40°C
Température maximale de l'air d'admission	Inductance	3.5mH +40°C
Taille de la valve	Duty Cycle @ 125°C	1.3%, Max 1.0s ON Min 75s OFF
Poids net	5 Amp resistive load max > 0.25W	

COMMENT COMMANDER

Utilisez les tableaux ci-dessous pour sélectionner les spécifications uniques de votre soupape d'arrêt d'admission d'air modèle 7002 :

Example: **7002** **A** **BB** **C** - **DDD**

A	Valve Size
4	4 inch, standard

BB	Valve Operator
72	Electric Solenoid, 24VDC

C	Switch Options
A	Valve Open = Switch Closed
B	Valve Open = Switch Open

DDD	Connection Options
RZX	Deutsch Solenoid Connector (DT04-4P), Deustch Switch Connector with integral 33 kΩ Shunt (DT06-2S)
RZO	Deutsch Solenoid Connector (DT04-4P), PIN Style Plug in 15-4 Layout Switch Connector (38999)
HAC	Weatherpack Solenoid Connector (12015792), Deustch Switch Connector (DT06-2S)

Remarque : AMOT ne qualifie pas la soupape pour des applications spécifiques.
Consultez les spécifications du moteur et de la soupape

CE -VERTA-106188
-VERTA-106189

NOS CERTIFICATS

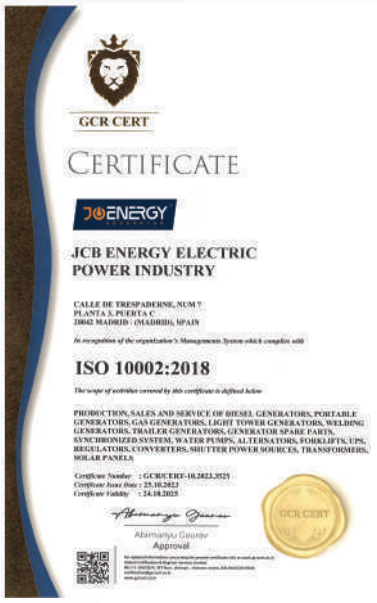
GCR CERT

CERTIFICATE

JCB ENERGY ELECTRIC POWER INDUSTRY

CALLE DE TRESPADERNE, NUM 7
PLANTA 3, PUERTA C
28042 MADRID - (MADRID), SPAIN

In recognition of the organization's Management System which complies with

ISO 10002:2018

The scope of activities covered by this certificate is defined below

PRODUCTION, SALES AND SERVICE OF DIESEL GENERATORS, PORTABLE GENERATORS, GAS GENERATORS, LIGHT TOWER GENERATORS, WELDING GENERATORS, TRAILER GENERATORS, GENERATOR SPARE PARTS, SYNCHRONIZED SYSTEM, WATER PUMPS, ALTERNATORS, FORKLIFTS, UPS, REGULATORS, CONVERTERS, SHUTTER POWER SOURCES, TRANSFORMERS, SOLAR PANELS

Certificate Number : GCR/CERT-10.2023.3525
Certificate Issue Date : 25.10.2023
Certificate Validity : 24.10.2025

Abimanyu Gaurav
Approval

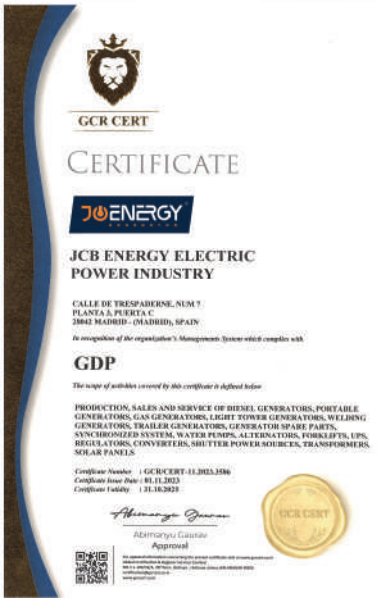
GCR CERT

CERTIFICATE

JCB ENERGY ELECTRIC POWER INDUSTRY

CALLE DE TRESPADERNE, NUM 7
PLANTA 3, PUERTA C
28042 MADRID - (MADRID), SPAIN

In recognition of the organization's Management System which complies with

GDP

The scope of activities covered by this certificate is defined below

PRODUCTION, SALES AND SERVICE OF DIESEL GENERATORS, PORTABLE GENERATORS, GAS GENERATORS, LIGHT TOWER GENERATORS, WELDING GENERATORS, TRAILER GENERATORS, GENERATOR SPARE PARTS, SYNCHRONIZED SYSTEM, WATER PUMPS, ALTERNATORS, FORKLIFTS, UPS, REGULATORS, CONVERTERS, SHUTTER POWER SOURCES, TRANSFORMERS, SOLAR PANELS

Certificate Number : GCR/CERT-11.2023.3586
Certificate Issue Date : 01.11.2023
Certificate Validity : 31.10.2025

Abimanyu Gaurav
Approval

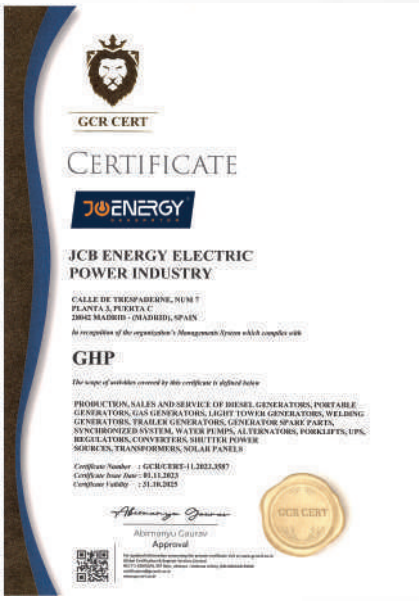
GCR CERT

CERTIFICATE

JCB ENERGY ELECTRIC POWER INDUSTRY

CALLE DE TRESPADERNE, NUM 7
PLANTA 3, PUERTA C
28042 MADRID - (MADRID), SPAIN

In recognition of the organization's Management System which complies with

GHP

The scope of activities covered by this certificate is defined below

PRODUCTION, SALES AND SERVICE OF DIESEL GENERATORS, PORTABLE GENERATORS, GAS GENERATORS, LIGHT TOWER GENERATORS, WELDING GENERATORS, TRAILER GENERATORS, GENERATOR SPARE PARTS, SYNCHRONIZED SYSTEM, WATER PUMPS, ALTERNATORS, FORKLIFTS, UPS, REGULATORS, CONVERTERS, SHUTTER POWER SOURCES, TRANSFORMERS, SOLAR PANELS

Certificate Number : GCR/CERT-11.2023.3587
Certificate Issue Date : 01.11.2023
Certificate Validity : 31.10.2025

Abimanyu Gaurav
Approval

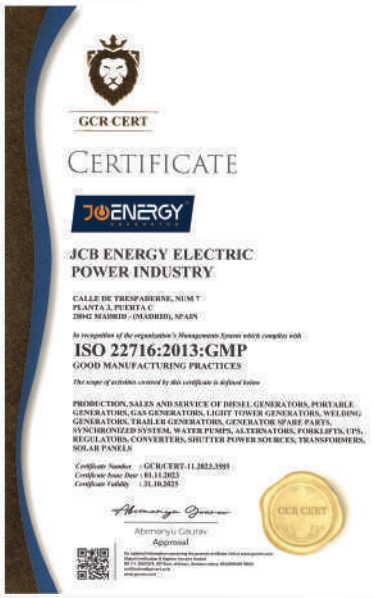
GCR CERT

CERTIFICATE

JCB ENERGY ELECTRIC POWER INDUSTRY

CALLE DE TRESPADERNE, NUM 7
PLANTA 3, PUERTA C
28042 MADRID - (MADRID), SPAIN

In recognition of the organization's Management System which complies with

ISO 22716:2013:GMP
GOOD MANUFACTURING PRACTICES

The scope of activities covered by this certificate is defined below

PRODUCTION, SALES AND SERVICE OF DIESEL GENERATORS, PORTABLE GENERATORS, GAS GENERATORS, LIGHT TOWER GENERATORS, WELDING GENERATORS, TRAILER GENERATORS, GENERATOR SPARE PARTS, SYNCHRONIZED SYSTEM, WATER PUMPS, ALTERNATORS, FORKLIFTS, UPS, REGULATORS, CONVERTERS, SHUTTER POWER SOURCES, TRANSFORMERS, SOLAR PANELS

Certificate Number : GCR/CERT-11.2023.3589
Certificate Issue Date : 01.11.2023
Certificate Validity : 31.10.2025

Abimanyu Gaurav
Approval

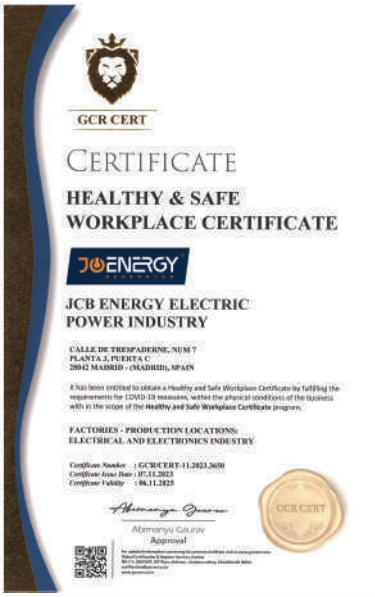
GCR CERT

CERTIFICATE

HEALTHY & SAFE WORKPLACE CERTIFICATE

JCB ENERGY ELECTRIC POWER INDUSTRY

CALLE DE TRESPADERNE, NUM 7
PLANTA 3, PUERTA C
28042 MADRID - (MADRID), SPAIN

It has been entitled to obtain a Healthy and Safe Workplace Certificate by fulfilling the requirements for COVID-19 measures, within the physical conditions of the business with in the scope of the **Healthy and Safe Workplace Certificate** program.

FACTORIES - PRODUCTION LOCATIONS:
ELECTRICAL AND ELECTRONICS INDUSTRY

Certificate Number : GCR/CERT-11.2023.3650
Certificate Issue Date : 07.11.2023
Certificate Validity : 06.11.2025

Abimanyu Gaurav
Approval

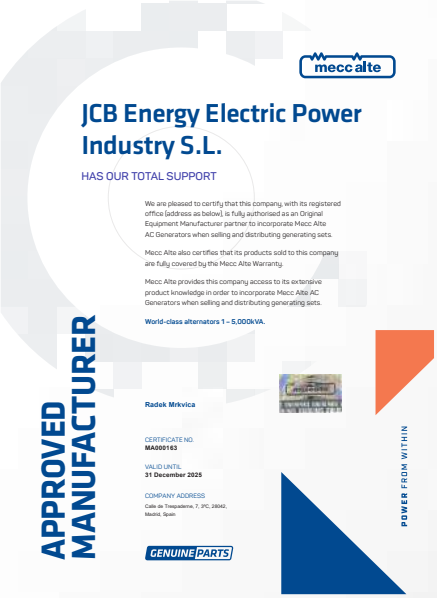
mecc alte

JCB Energy Electric Power Industry S.L.

HAS OUR TOTAL SUPPORT

We are pleased to certify that this company, with its registered office (address as below), is fully authorised as an Original Equipment Manufacturer partner to incorporate Mecc Alte AC Generators when selling and distributing generating sets.

Mecc Alte also certifies that its products sold to this company are fully covered by the Mecc Alte Warranty.

Mecc Alte provides this company access to its extensive product knowledge in order to incorporate Mecc Alte AC Generators when selling and distributing generating sets.

World-class alternators 1 – 5,000kVA.

APPROVED MANUFACTURER

Radek Mrkvica

CERTIFICATE NO.
MA000163

VALID UNTIL
31 December 2025

COMPANY ADDRESS
Calle de Trespaderne, 7, 3ºC, 28042, Madrid, Spain

GENUINE PARTS

POWER FROM WITHIN

CE -VERTA-106188
-VERTA-106189

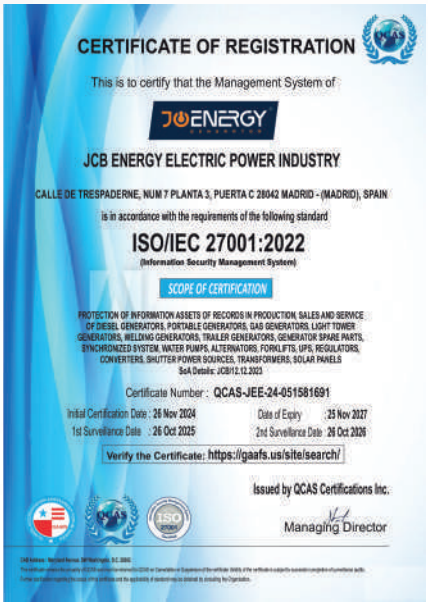

CERTIFICATE OF REGISTRATION

This is to certify that the Management System of

JCB ENERGY ELECTRIC POWER INDUSTRY

CALLE DE TRESPADERNE, NUM 7 PLANTA 3, PUERTA C 28042 MADRID - (MADRID), SPAIN

is in accordance with the requirements of the following standard

ISO/IEC 27001:2022

(Information Security Management System)

SCOPE OF CERTIFICATION

PROTECTION OF INFORMATION ASSETS OF RECORDS IN PRODUCTION, SALES AND SERVICE OF DIESEL GENERATORS, PORTABLE GENERATORS, GAS GENERATORS, LIGHT TOWER GENERATORS, WELDING GENERATORS, TRAILER GENERATORS, GENERATOR SPARE PARTS, SYNCHRONIZED SYSTEM, WATER PUMPS, ALTERNATORS, FORKLIFTS, UPS, REGULATORS, CONVERTERS, SHUTTER POWER SOURCES, TRANSFORMERS, SOLAR PANELS

SoA Details: JCB/12.12.2023

Certificate Number : QCAS-JEE-24-051581691

Initial Certification Date : 26 Nov 2024 Date of Expiry : 25 Nov 2027

1st Surveillance Date : 26 Oct 2025 2nd Surveillance Date : 26 Oct 2026

Verify the Certificate: https://gaafs.us/site/search/

Issued by QCAS Certifications Inc.

Managing Director

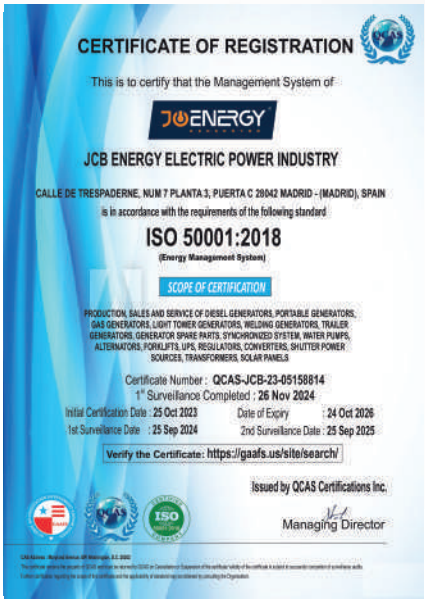

CERTIFICATE OF REGISTRATION

This is to certify that the Management System of

JCB ENERGY ELECTRIC POWER INDUSTRY

CALLE DE TRESPADERNE, NUM 7 PLANTA 3, PUERTA C 28042 MADRID - (MADRID), SPAIN

is in accordance with the requirements of the following standard

ISO 50001:2018

(Energy Management System)

SCOPE OF CERTIFICATION

PRODUCTION, SALES AND SERVICE OF DIESEL GENERATORS, PORTABLE GENERATORS, GAS GENERATORS, LIGHT TOWER GENERATORS, WELDING GENERATORS, TRAILER GENERATORS, GENERATOR SPARE PARTS, SYNCHRONIZED SYSTEM, WATER PUMPS, ALTERNATORS, FORKLIFTS, UPS, REGULATORS, CONVERTERS, SHUTTER POWER SOURCES, TRANSFORMERS, SOLAR PANELS

Certificate Number : QCAS-JCB-23-05158814

1st Surveillance Completed : 26 Nov 2024

Initial Certification Date : 25 Oct 2023 Date of Expiry : 24 Oct 2026

1st Surveillance Date : 25 Sep 2024 2nd Surveillance Date : 25 Sep 2025

Verify the Certificate: https://gaafs.us/site/search/

Issued by QCAS Certifications Inc.

Managing Director

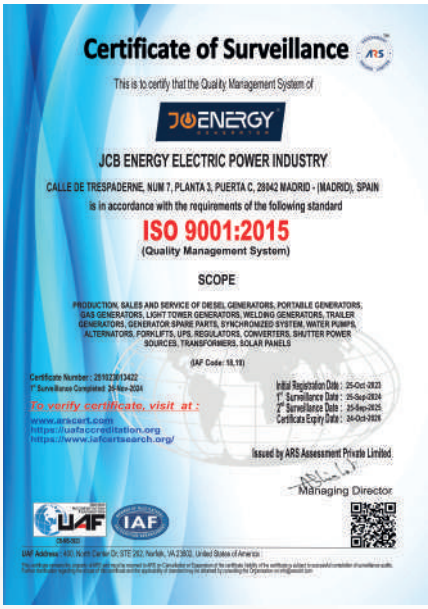

Certificate of Surveillance

This is to certify that the Quality Management System of

JCB ENERGY ELECTRIC POWER INDUSTRY

CALLE DE TRESPADERNE, NUM 7, PLANTA 3, PUERTA C, 28042 MADRID - (MADRID), SPAIN

is in accordance with the requirements of the following standard

ISO 9001:2015

(Quality Management System)

SCOPE

PRODUCTION, SALES AND SERVICE OF DIESEL GENERATORS, PORTABLE GENERATORS, GAS GENERATORS, LIGHT TOWER GENERATORS, WELDING GENERATORS, TRAILER GENERATORS, GENERATOR SPARE PARTS, SYNCHRONIZED SYSTEM, WATER PUMPS, ALTERNATORS, FORKLIFTS, UPS, REGULATORS, CONVERTERS, SHUTTER POWER SOURCES, TRANSFORMERS, SOLAR PANELS

(IAF Code: 18,19)

Certificate Number : 251022813422

1st Surveillance Completed: 26-Nov-2024

Initial Registration Date : 25-Oct-2023

1st Surveillance Date : 25-Sep-2024

2nd Surveillance Date : 25-Sep-2025

Certificate Expiry Date : 24-Oct-2026

To verify certificate, visit at :

www.arscert.com

https://uafaccreditation.org

https://www.iafcertsearch.org/

Issued by ARS Assessment Private Limited

Managing Director

UAF Address : 400, North Center Dr. STE 202, Norfolk, VA 23502, United States of America

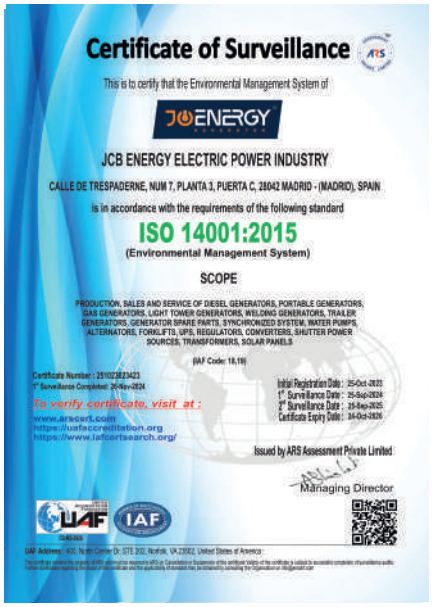

Certificate of Surveillance

This is to certify that the Environmental Management System of

JCB ENERGY ELECTRIC POWER INDUSTRY

CALLE DE TRESPADERNE, NUM 7, PLANTA 3, PUERTA C, 28042 MADRID - (MADRID), SPAIN

is in accordance with the requirements of the following standard

ISO 14001:2015

(Environmental Management System)

SCOPE

PRODUCTION, SALES AND SERVICE OF DIESEL GENERATORS, PORTABLE GENERATORS, GAS GENERATORS, LIGHT TOWER GENERATORS, WELDING GENERATORS, TRAILER GENERATORS, GENERATOR SPARE PARTS, SYNCHRONIZED SYSTEM, WATER PUMPS, ALTERNATORS, FORKLIFTS, UPS, REGULATORS, CONVERTERS, SHUTTER POWER SOURCES, TRANSFORMERS, SOLAR PANELS

(IAF Code: 18,19)

Certificate Number : 251022823423

1st Surveillance Completed: 26-Nov-2024

Initial Registration Date : 25-Oct-2023

1st Surveillance Date : 25-Sep-2024

2nd Surveillance Date : 25-Sep-2025

Certificate Expiry Date : 24-Oct-2026

To verify certificate, visit at :

www.arscert.com

https://uafaccreditation.org

https://www.iafcertsearch.org/

Issued by ARS Assessment Private Limited

Managing Director

UAF Address : 400, North Center Dr. STE 202, Norfolk, VA 23502, United States of America

Certificate of Surveillance

This is to certify that the Occupational Health and Safety Management System of

JCB ENERGY ELECTRIC POWER INDUSTRY

CALLE DE TRESPADERNE, NUM 7, PLANTA 3, PUERTA C, 28042 MADRID - (MADRID), SPAIN

is in accordance with the requirements of the following standard

ISO 45001:2018

(Occupational Health and Safety Management System)

SCOPE

PRODUCTION, SALES AND SERVICE OF DIESEL GENERATORS, PORTABLE GENERATORS, GAS GENERATORS, LIGHT TOWER GENERATORS, WELDING GENERATORS, TRAILER GENERATORS, GENERATOR SPARE PARTS, SYNCHRONIZED SYSTEM, WATER PUMPS, ALTERNATORS, FORKLIFTS, UPS, REGULATORS, CONVERTERS, SHUTTER POWER SOURCES, TRANSFORMERS, SOLAR PANELS

(IAF Code: 18,19)

Certificate Number : 251022823424

1st Surveillance Completed: 26-Nov-2024

Initial Registration Date : 25-Oct-2023

1st Surveillance Date : 25-Sep-2024

2nd Surveillance Date : 25-Sep-2025

Certificate Expiry Date : 24-Oct-2026

To verify certificate, visit at :

www.arscert.com

www.uafaccreditation.org

www.iafcertsearch.org

Issued by ARS Assessment Private Limited

Managing Director

UAF Address : 400, North Center Dr. STE 202, Norfolk, VA 23502, United States of America

CE -VERTA-106188
-VERTA-106189

DNV

MANAGEMENT SYSTEM CERTIFICATE

Certificate no.:	Initial certification date:	Valid:
0312064	14 August 2007	14 October 2023 – 13 October 2026

This is to certify that the management system of

HD Hyundai Infracore Co., Ltd. Head Office & Incheon Plant

489, Injung-ro, Dong-gu, Incheon, 22502, Republic of Korea

and the sites as mentioned in the appendix accompanying this certificate

has been found to conform to the Environmental Management System standard:

ISO 14001:2015

This certificate is valid for the following scope:

Design, Development, Manufacture, Servicing of Internal Combustion Engine for use in Marine Industry, General Industry and Automotive Industry, and Earth Moving Equipment(Excavator, Wheel Loader, Dozer).
Testing of Earth Moving Equipment(Excavator and Wheel Loader).

Place and date:
Barendrecht, 09 October 2023

For the issuing office:
DNV - Business Assurance
Zwolseweg 1, 2994 LB Barendrecht, Netherlands

Erie Koek
Management Representative

Lack of fulfilment of conditions as set out in the Certification Agreement may render this Certificate invalid.
ACCREDITED UNIT: DNV Business Assurance B.V., Zwolseweg 1, 2994 LB, Barendrecht, Netherlands - TEL: +31(0)10282080 www.dnv.com/assurance

DNV

MANAGEMENT SYSTEM CERTIFICATE

Certificate no.:	Initial certification date:	Valid:
0312065	03 January 2008 (based on OHSAS 18001)	14 October 2023 – 13 October 2026

This is to certify that the management system of

HD Hyundai Infracore Co., Ltd. Head Office & Incheon Plant

489, Injung-ro, Dong-gu, Incheon, 22502, Republic of Korea

and the sites as mentioned in the appendix accompanying this certificate

has been found to conform to the Occupational Health and Safety Management System standard:

ISO 45001:2018

This certificate is valid for the following scope:

Design, Development, Manufacture, Servicing of Internal Combustion Engine for use in Marine Industry, General Industry and Automotive Industry, and Earth Moving Equipment(Excavator, Wheel Loader, Dozer).
Testing of Earth Moving Equipment(Excavator and Wheel Loader).

Place and date:
Barendrecht, 09 October 2023

For the issuing office:
DNV - Business Assurance
Zwolseweg 1, 2994 LB Barendrecht, Netherlands

Erie Koek
Management Representative

Lack of fulfilment of conditions as set out in the Certification Agreement may render this Certificate invalid.
ACCREDITED UNIT: DNV Business Assurance B.V., Zwolseweg 1, 2994 LB, Barendrecht, Netherlands - TEL: +31(0)10282080 www.dnv.com/assurance

Cámara de Madrid
REGISTRO GENERAL
SALIDA
Nº de Registro: 845 / RG 645
Fecha: 26/07/2024 12:00:00

IRENE SANCHEZ ROMAN, MANAGER OF THE DEPARTMENT OF LEGAL ADVISORY SERVICES AND THE DATABASE OF THE OFFICIAL CHAMBER OF COMMERCE, INDUSTRY AND SERVICES OF MADRID, WITH REGISTERED OFFICE AT PLAZA DE LA INDEPENDENCIA 1, MADRID, SPAIN

CERTIFY: That, according to the background data on record at this Chamber and others produced by the Company:

JCB ENERGY ELECTRIC POWER INDUSTRY S.L., a Company with Tax I.D. Number B13975594, and its registered office at street Trespaderne no 7, 28042 Madrid is registered on 8 May 2024, under the heading of the 1st Section, companies, of the Economic Activities Tax Tariffs Number 342 to perform the following activity:

- Manufacture of electrical material for use and equipment

In witness whereof, for the appropriate purpose, I have issued and signed this Certificate, to which I affix the stamp of this Chamber, in Madrid on 26 July 2024.

Cámara de Madrid
REGISTRO GENERAL
SALIDA
Nº de Registro: 859 / RG 659
Fecha: 30/07/2024 12:07:28

IRENE SANCHEZ ROMAN, DIRECTORA DEL DEPARTAMENTO DE ASESORIA JURIDICA Y CENSO DE LA CÁMARA OFICIAL DE COMERCIO, INDUSTRIA Y SERVICIOS DE MADRID, CON DOMICILIO SOCIAL EN LA PLAZA DE LA INDEPENDENCIA Nº 1, MADRID – ESPAÑA

CERTIFICA: Que de los antecedentes que obran en esta Corporación y de otros exhibidos por la sociedad, resulta:

NUMERO - Que la compañía JCB ENERGY ELECTRIC POWER INDUSTRY S.L., es una sociedad mercantil de nacionalidad española, constituida mediante escritura pública de fecha 23 de junio de 2023, autorizada por don José María Marín Vázquez, Notario del Ilustre Colegio de Madrid con el número 1.251 de orden de su protocolo, e inscrita en el Registro Mercantil al Tomo 46.424, Folio 40, Hoja M-799.035, Inscripción 1ª.

SEGUNDO - Que según se desprende de la mencionada escritura de constitución, en el artículo 2 de los Estatutos de la compañía JCB ENERGY ELECTRIC POWER INDUSTRY S.L., consta que tiene por objeto social:

"Actividad principal 27.11. Fabricación de motores, generadores y transformadores eléctricos".

TERCERO - Que según se desprende de la escritura de constitución, el capital social de la compañía JCB ENERGY ELECTRIC POWER INDUSTRY S.L., se fija en la cantidad de 19.600,00 € (DIECINUEVE MIL NOVECIENTOS VEINTE EUROS), dividido en 19.920 participaciones sociales, de 1,00 € (UN EURO) de valor nominal cada una, numeradas correlativamente del 1 al 19.920 ambos inclusive, que son íntegramente asumidas y desembolsadas por el socio fundador.

CUARTO - Que según consta en la escritura de constitución citada en párrafos anteriores, la compañía JCB ENERGY ELECTRIC POWER INDUSTRY S.L., opta por el sistema de Administrador Único y nombra por tiempo indefinido a don Mohamed A M Elaalem, con Número de Identidad Extranjero Y6048327P, para que actúe en nombre y representación de la mercantil, con cuantas facultades legal y estatutariamente corresponden a dicho cargo, procediendo el administrador nombrado a la aceptación del mismo.

QUINTO - Que la compañía JCB ENERGY ELECTRIC POWER INDUSTRY S.L., con domicilio en calle Trespaderne número 7, 28042 Madrid y provista de Número de Identificación Fiscal B13975594, consta dada de alta en el grupo/epígrafe 342 de la Sección 1ª empresarial de las Tarifas del Impuesto sobre Actividades Económicas, que faculta para ejercer la actividad "Fabricación de material eléctrico de utilización y equipamiento".

Vertacert International

CE

CE DECLARATION OF CONFORMITY

JCB ENERGY ELECTRIC POWER INDUSTRY SL
C/ ALFREDO MARQUERIE, NUMERO 11, PUERTA A, PLANTA 7 MADRID 28034 MADRID

Description Of The Product : GENERATOS AND PUMPS

Product Brand/Model/Type : DIESEL GENERATORS, GAS GENERATORS, PORTABLE GENERATORS, LIGHT TOWERS, WATER PUMPS, FORKLIFT, UPS, REGULATORS, CONVERTERS, ALTERNATORS, WELDING GENERATORS, TRAILER GENERATORS, SHUTTER POWER SOURCES

Applicable Harmonised Standards : EN ISO 12100:2010,EN ISO 8528-12:2014,EN60204:2006+A1:2009,EN 60204-1:2018, EN ISO 14120:2015,EN ISO 13857:2019,EN ISO 8528-4:2005,EN 61000-6-2:2005

Applicable EC Directives : 2006/42/EC MACHINERY DIRECTIVE
: 2014/30/EU ELECTROMAGNETIC COMPABILITY DIRECTIVE

Type /Models : JCB SERIES, JCD SERIES, JCD SERIES, JCC SERIES, JNP SERIES, JGD SERIES, JNC SERIES, JPG SERIES, JPD SERIES, JLT SERIES, JBW SERIES, JEP SERIES, JHP SERIES, JFC SERIES, JFC SERIES, JCG SERIES, JNP SERIES.

Certificate Number : VERTA-106188
Certificate Issue Date : 04.02.2025
Certificate Validity Date : 04.02.2026
Certificate Period : 1 Year

INAS

www.vertacert.com - info@vertacert.com

Vertacert International

CE

CE DECLARATION OF CONFORMITY

JCB ENERGY ELECTRIC POWER INDUSTRY SL
C/ ALFREDO MARQUERIE, NUMERO 11, PUERTA A, PLANTA 7 MADRID 28034 MADRID

Description Of The Product : POWER GENERATORS
Ürünün Tanımı : GÜÇ JENERATÖRLERİ

Applicable Harmonised Standards : TSE E 195, TS ISO 8528-8, TS EN ISO 3744:2008
Geçerli Uyumlaştırılmış Standartlar

Applicable EC Directives : MDMD REGULATION AND MDDR DIRECTIVE (2005/32/EC, MDMD DIRECTIVE (2006/14/EC)
Geçerli AT Direktifleri : GÜRÜLTÜ YÖNETMELİĞİ VE GÜRÜLTÜ DIRECTIVE (2005/88/EC, GÜRÜLTÜ DIRECTIVE (2000/14/AT)

Sertifika Numarası / Certificate Number : VERTA-106189
İlk Yayın Tarihi / Certificate Issue Date : 04.02.2025
Sertifika Geçerlilik Tarihi / Certificate Validity Date : 04.02.2026
Sertifika Periyodu / Certificate Period : 1 YEAR / 1 Year

INAS

www.vertacert.com - info@vertacert.com

CE -VERTA-106188
-VERTA-106189

JCENERGY
GENERATOR
JCENERGY
SCAN ME
www.jcbenergy.com
CE -VERTA-106188
-VERTA-106189